第9回　全日本社会人O-40/O-50バスケットボール選手権大会

新潟県予選会

期日：令和8年6月20日・21日
会場：三条市栄体育館

O-40

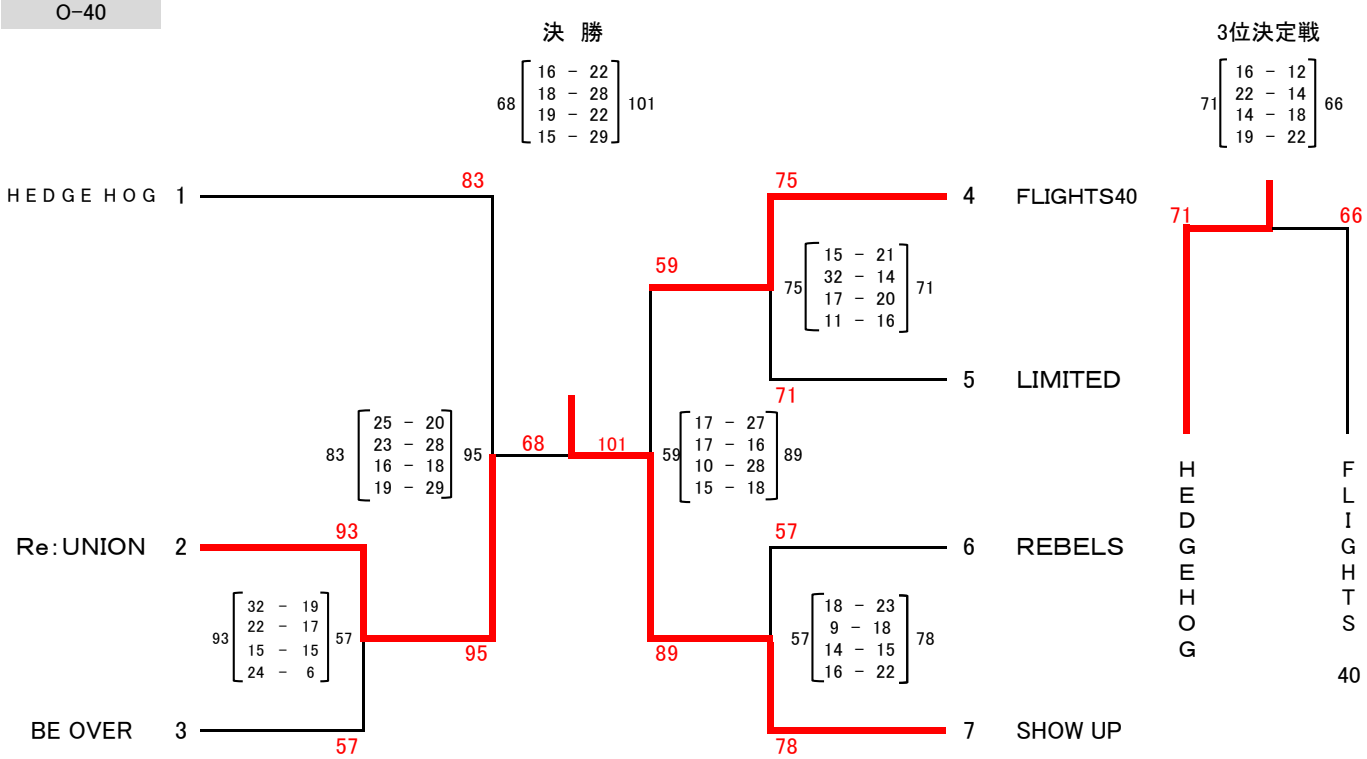
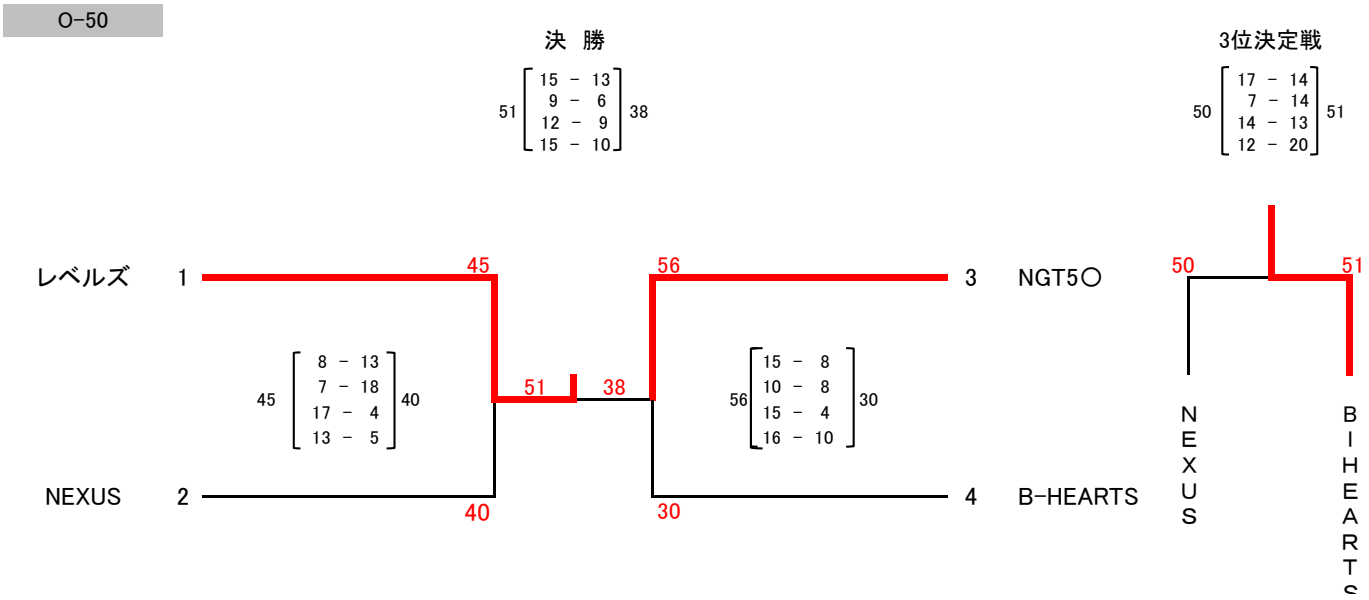
O-50